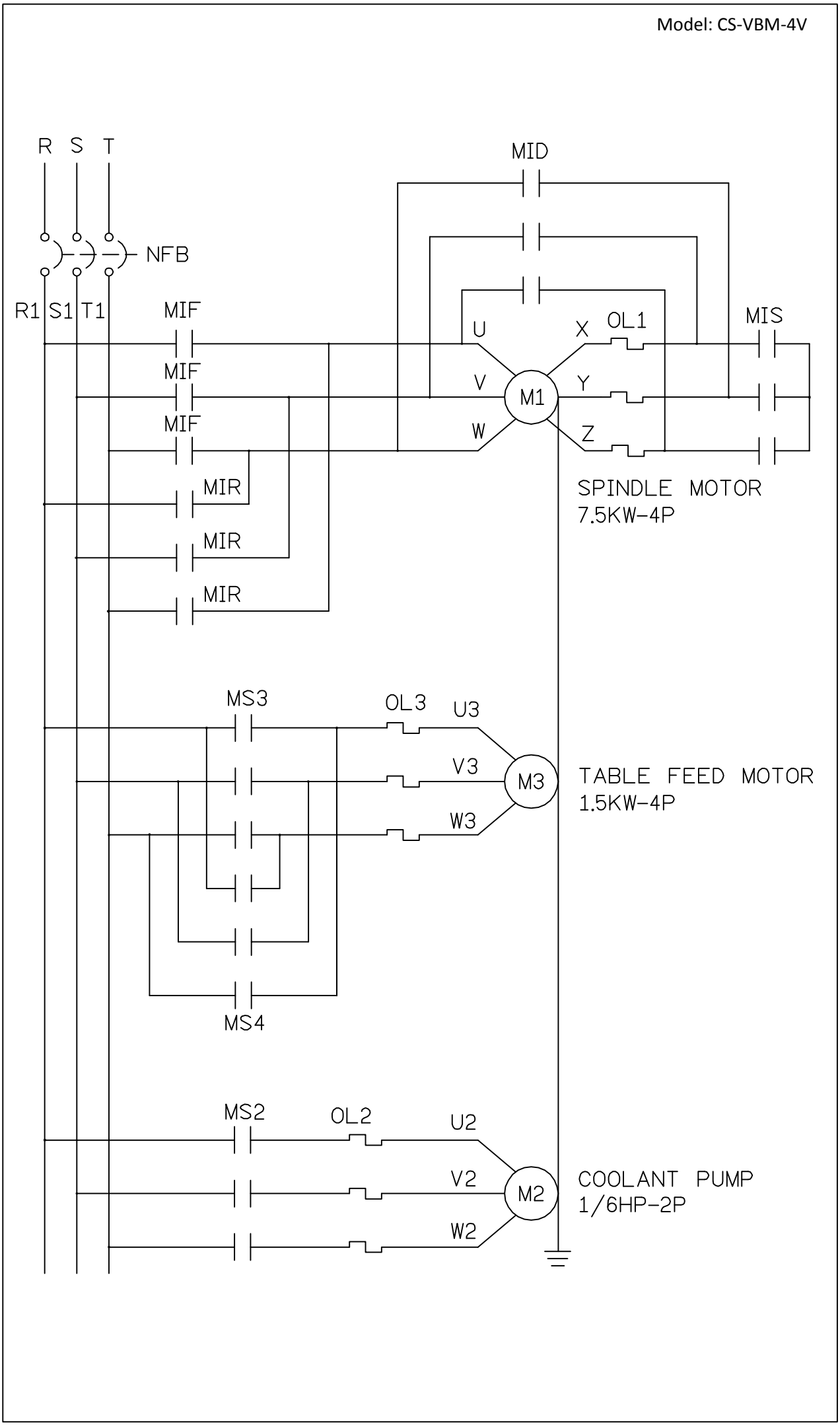
R S T
NFB
R1 S1 T1
MID
MIF
MIF
MIF
MIR
MIR
MIR
U
V
W
X
Y
Z
OL1
M1
MIS
SPINDLE MOTOR
7.5KW-4P
MS3
OL3
U3
V3
W3
M3
TABLE FEED MOTOR
1.5KW-4P
MS4
MS2
OL2
U2
V2
W2
M2
COOLANT PUMP
1/6HP-2P

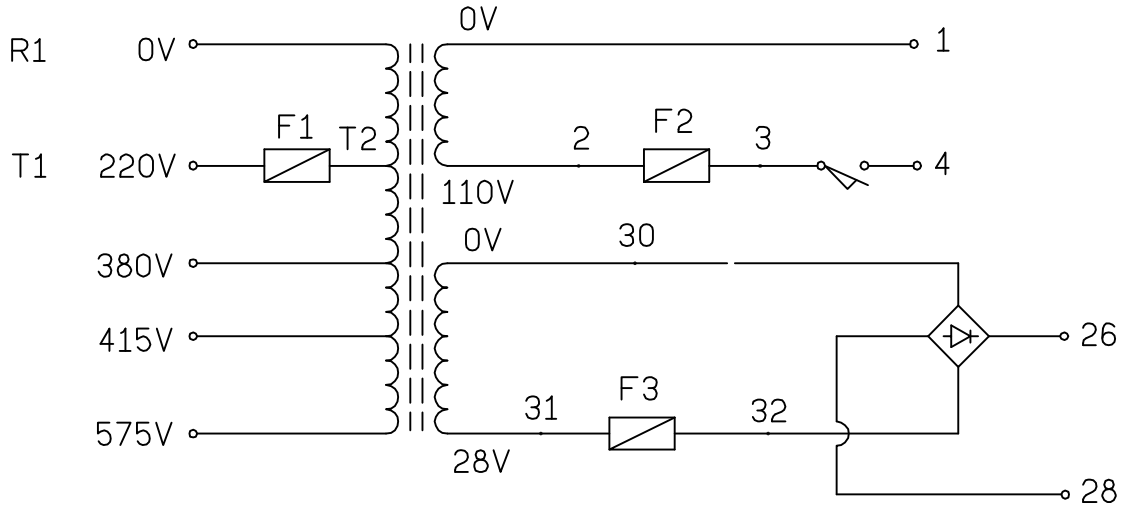
R1
0V
T1
220V
F1
T2
0V
1
2
F2
3
4
110V
380V
0V
30
415V
26
575V
31
F3
32
28V
28

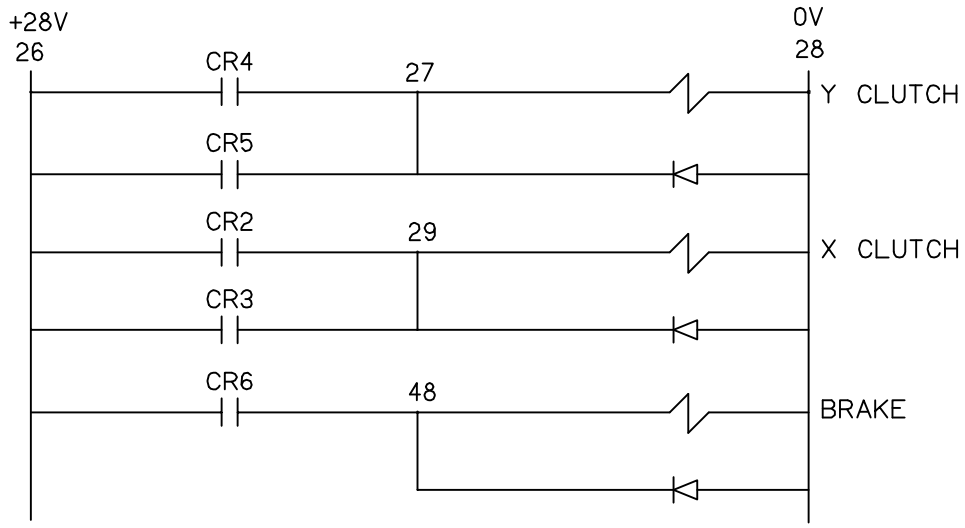
+28V
26
0V
28
CR4
27
Y CLUTCH
CR5
CR2
29
X CLUTCH
CR3
CR6
48
BRAKE
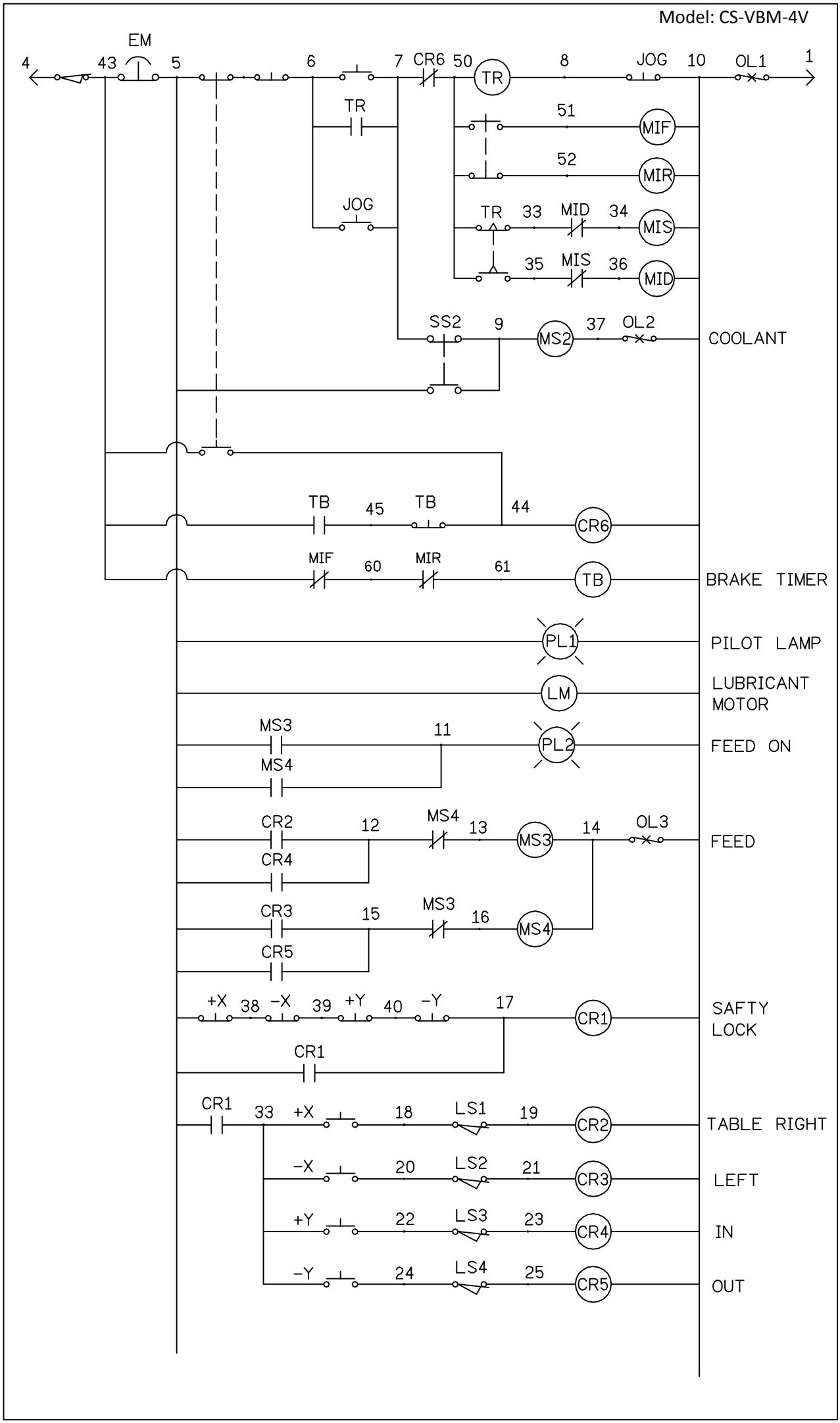
Model: CS-VBM-4V